BOA-SKI. INC.

LA GUADELOUPE, CTE FRONTENAC, P.Q.

DESCRIPTION
ET
LISTE DE PIECES.

DESCRIPTION
AND
PARTS LIST.

1971

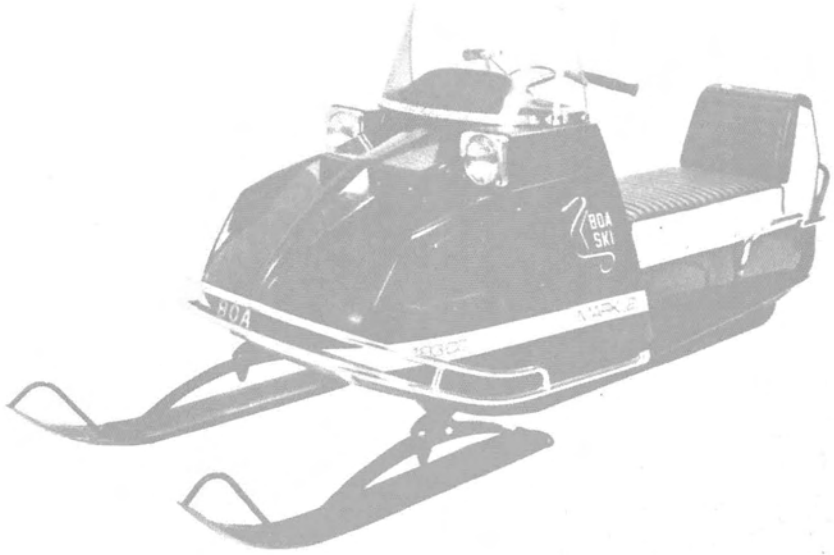

MODELE.

MARK I 292
MARK I 295
MARK II 292
MARK II 292 E
MARK II 295
MARK II 295 E
MARK II 338
MARK II 340
MARK II 340 E
MARK II 438
MARK II 438 E

MODEL.

MARK II 493
MARK II 493 E
MARK II 634
COBRA 438
COBRA 438 E
COBRA 493
COBRA 493 E
COBRA 634 E
MARK 0 246
MARK 0 225

CABINE. CAB.

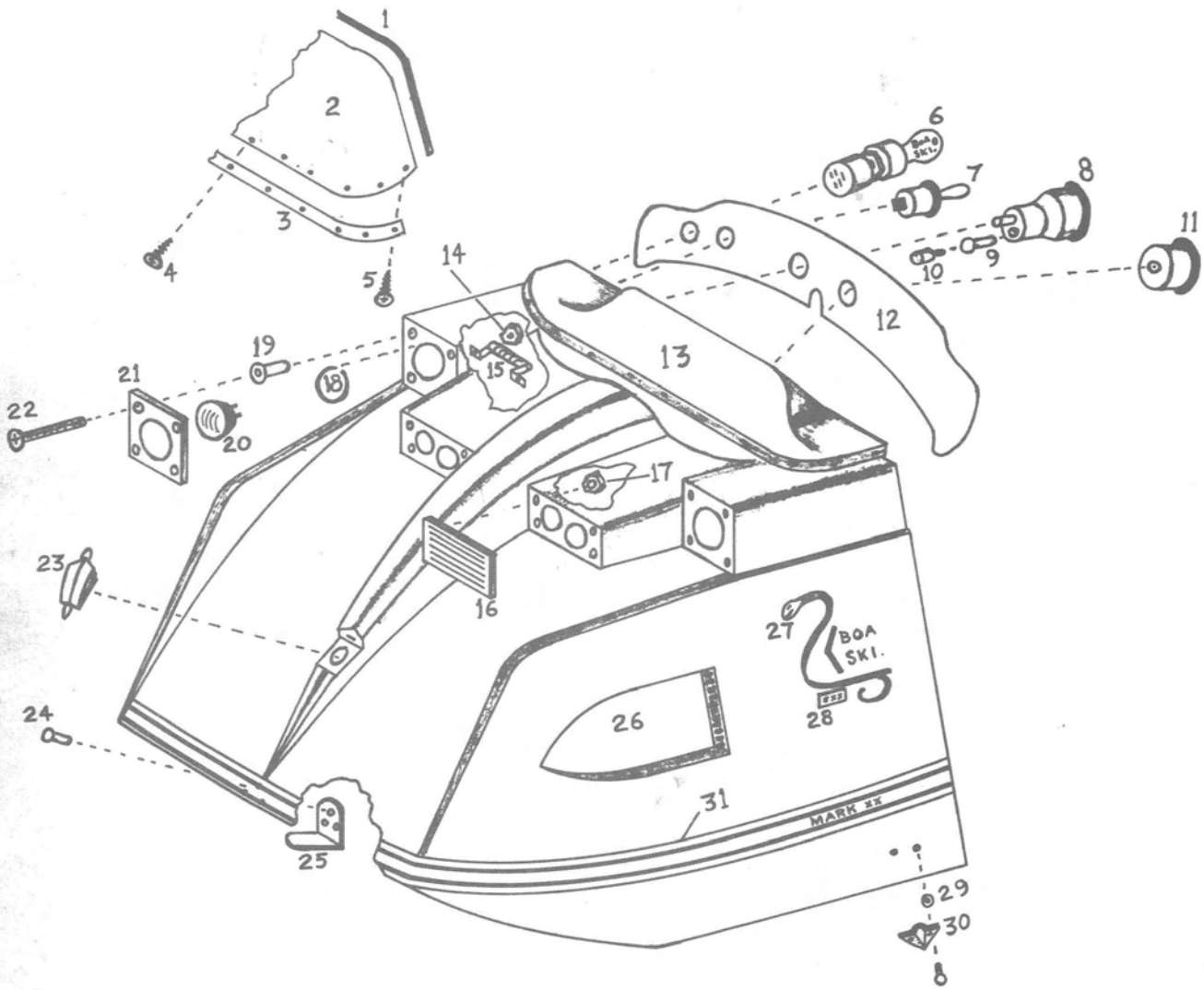
1
2
3
4
5
6
7
8
9
10
11
12
13
14
15
16
17
18
19
20
21
22
23
24
25
26
27
28
29
30
31
BOA SKI.
MARK XX

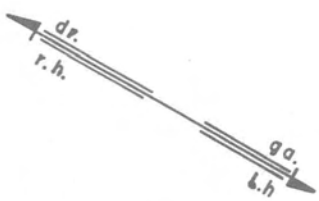
dr.
r.h.
ga.
l.h

NO. ILLUS.	NEW PART NO. NOUVEAU	OLD PART NO. ANCIEN	CABINE	CAB	MOD.	292 MARK I	295 MARK I	292 MARK II	292 E MARK II	295 MARK II	295 E MARK II	338 MARK II	340 MARK II	340 E MARK II	438 MARK II	438 E MARK II	493 MARK II	493 E MARK II	634 MARK II
			DESCRIPTION																
1	S-73-01-035	-	Garniture Pare-Brise	Windshield Trimming		1	1	1	1	1	1	1	1	1	1	1	1	1	1
2	S-73-01-032	-	Pare-Brise	Windshield		1	1	1	1	1	1	1	1	1	1	1	1	1	1
3	S-13-01-009	-	Moulure Pare-Brise	Windshield Moulding		1	1	1	1	1	1	1	1	1	1	1	1	1	1
4	S-00-07-002	-	Vis	Screw		7	7	7	7	7	7	7	7	7	7	7	7	7	7
5	S-00-07-003	-	Vis	Screw		2	2	2	2	2	2	2	2	2	2	2	2	2	2
6	S-00-13-004	-	Interrupteur à clef	Ignition switch		1	1	1	1	1	1	1	1	1	1	1	1	1	1
7	S-00-14-003	-	Interrupteur d'urgence	Emergency switch		1	1	1		1		1	1		1		1		1
8	S-00-14-001	113	Indicateur de vitesse	Speedometer				1	1	1	1	1	1	1	1	1	1	1	1
9	S-00-13-013	115	Receptacle	Socket				1	1	1	1	1	1	1	1	1	1	1	1
10	S-00-13-014	116	Ampoule	Bulb				1	1	1	1	1	1	1	1	1	1	1	1
11	S-73-01-036	1126	Tachymètre	Tachometer					O	P	T	I	O	N	N	E	L		
12	S-73-01-005	-	Decalque Ignition	Switch Decal		1	1												
-	S-73-01-030	-	Decalque Tableau Bord	Dash Decal				1	1	1	1	1	1	1	1	1	1	1	1
13	S-13-01-012	-	Cabine	Cab		1	1												
-	S-13-01-013	-	Cabine	Cab				1	1	1	1	1	1	1	1	1	1	1	1
14	S-00-03-016	-	Noix	Nut		2	2	2		2		2	2		2		2		2
15	S-00-13-007	-	Resistance	Resistor		1	1	1		1		1	1		1		1		1
16	S-73-01-004	-	Grille Ventilation gauche	Front Grill L.H.		1	1	1	1	1	1	1	1	1	1	1	1	1	1
-	S-73-01-003	-	Grille Ventilation droite	Front Grill R.H.		1	1	1	1	1	1	1	1	1	1	1	1	1	1
17	S-00-03-015	-	Noix	Nut		8	8	8	8	8	8	8	8	8	8	8	8	8	8
18	S-13-01-011	-	Joint d'étancheité	Gasket		2	2	2	2	2	2	2	2	2	2	2	2	2	2
19	S-00-03-011	-	Noix d'ancrage	Molly Jack Nut		8	8	8	8	8	8	8	8	8	8	8	8	8	8
20	S-00-13-006	-	Phare Scellé	Sealed Beam			2		2	2	2	2	2	2	2	2	2	2	2
-	S-00-13-005	-	Phare Scellé	Sealed Beam		2		2											
21	S-13-01-008	-	Encadrement Phare	Head Lamp Ring		2	2	2	2	2	2	2	2	2	2	2	2	2	2
22	S-00-07-001	-	Boulon	Machine Screw		8	8	8	8	8	8	8	8	8	8	8	8	8	8
23	S-13-01-015	-	Couvre Bouchon à gaz	Gaz Cap Cover		1	1	1	1	1	1	1	1	1	1	1	1	1	1
24	S-00-02-004	1190	Rivet	Rivet		7	7	7	7	7	7	7	7	7	7	7	7	7	7
25	S-13-01-002	-	Langue	Hood Bracket (Front)		1	1	1	1	1	1	1	1	1	1	1	1	1	1
26	S-73-01-012	-	Prise d'air gauche	Side Scoop L.H.		1	1	1	1	1	1	1	1	1	1	1	1	1	1
-	S-73-01-011	-	Prise d'air droite	Side Scoop R.H.		1	1	1	1	1	1	1	1	1	1	1	1	1	1
27	S-73-01-022	1430	Ecusson BOA gauche	BOA crest L.H.		1	1												
-	S-73-01-021	1431	Ecusson BOA droite	BOA crest R.H.		1	1												
-	S-73-01-020	-	Ecusson BOA gauche	BOA crest L.H.				1	1	1	1	1	1	1	1	1	1	1	1
-	S-73-01-019	-	Ecusson BOA droite	BOA crest R.H.				1	1	1	1	1	1	1	1	1	1	1	1
28	S-73-01-023	1291	Decalque 292 CC	Sticker 292 CC		2		2	2										
-	S-73-01-024	-	Decalque 295 CC	Sticker 295 CC			2			2	2								
-	S-73-01-025	1293	Decalque 338 CC	Sticker 338 CC								2							
-	S-73-01-026	-	Decalque 340 CC	Sticker 340 CC									2	2					
-	S-73-01-027	1295	Decalque 438 CC	Sticker 438 CC											2	2			
-	S-73-01-028	1296	Decalque 493 CC	Sticker 493 CC													2	2	
-	S-73-01-029	1297	Decalque 634 CC	Sticker 634 CC															2
29	S-00-12-005	1192	Rondelle	Flat washer		4	4	4	4	4	4	4	4	4	4	4	4	4	4
30	S-13-01-001	1191	Attache Cabine	Hood Bracket		2	2												
-	S-00-19-004	-	Attache Cabine	Hood Bracket				2	2	2	2	2	2	2	2	2	2	2	2
-	S-00-03-010	-	Noix à ailette	Wing Nut		2	2												
31	S-73-01-014	-	Decalque gauche	Decal L.H.		1	1												
-	S-73-01-013	-	Decalque droite	Decal R.H.		1	1												
-	S-73-01-016	-	Decalque gauche	Decal L.H.				1	1	1	1	1	1	1	1	1	1	1	1
-	S-73-01-015	-	Decalque droite	Decal R.H.				1	1	1	1	1	1	1	1	1	1	1	1

CABINE CAB.

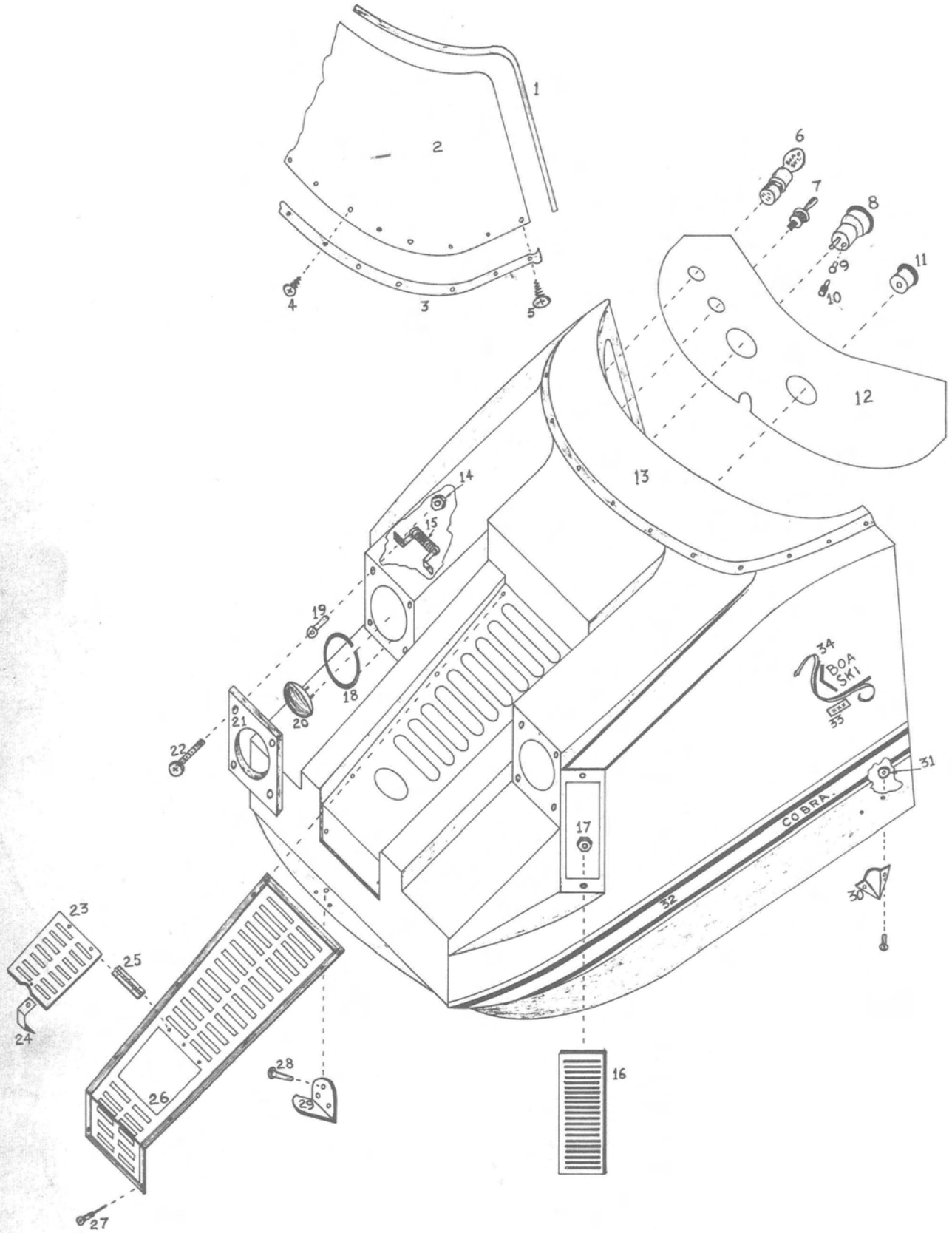
1
2
3
4
5
6
7
8
9
10
11
12
13
14
15
16
17
18
19
20
21
22
23
24
25
26
27
28
29
30
31
32
33
34
BOA SKI
COBRA.

NO. ILLUS.	NEW PART NO. NOUVEAU	OLD PART NO. ANCIEN	CABINE	CAB	MOD. COBRA 438	COBRA 438 E	COBRA 493	COBRA 493 E	COBRA 634 E
			DESCRIPTION						
1	S-73-01-035	-	Garniture pare-brise	Windshield Trimming	1	1	1	1	1
2	S-73-01-032	-	Pare-Brise	Windshield	1	1	1	1	1
3	S-13-01-009	-	Moulure Pare-brise	Windshield moulding	1	1	1	1	1
4	S-00-07-002	-	Vis	Screw	7	7	7	7	7
5	S-00-07-003	-	Vis	Screw	2	2	2	2	2
6	S-00-13-004	-	Interrupteur à clef	Ignition switch	1	1	1	1	1
7	S-00-14-003	-	Interrupteur d'urgence	Emergency switch	1		1		
8	S-00-14-001	113	Indicateur de vitesse	Speedometer	1	1	1	1	1
9	S-00-13-013	115	Receptacle	Socket	1	1	1	1	1
10	S-00-13-014	116	Ampoule	Bulb	1	1	1	1	1
11	S-73-01-036	1126	Tachymètre	Tachometer	O	P	T	I	O N E L
12	S-73-01-031	-	Decalque Ignition	Switch decal	1	1	1	1	1
13	S-13-01-014	-	Cabine	Cab	1	1	1	1	1
14	S-00-03-016	-	Ecrou	Nut	2	2	2	2	2
15	S-00-13-007	-	Resistance	Resistor	1		1		
16	S-73-01-037	-	Grille ventilation gauche	Vent. Grill L.H.	1	1	1	1	1
-	S-73-01-038	-	Grille ventilation droite	Vent. Grill R.H.	1	1	1	1	1
17	S-00-03-015	-	Ecrou	Nut	4	4	4	4	4
18	S-13-01-011	-	Joint d'étancheité	Gasket	2	2	2	2	2
19	S-00-03-011	-	Noix d'ancrage	Molly Jack Nut	8	8	8	8	8
20	S-00-13-006	-	Phare scellé	Sealed Beam	2	2	2	2	2
21	S-13-01-008	50340	Encadrement phare	Head lamp ring	2	2	2	2	2
22	S-00-07-001	-	Boulon	Bolt	8	8	8	8	8
23	S-13-01-019	-	Couvre bouchon à gaz	Gas cap cover	1	1	1	1	1
24	S-13-01-021	-	Attachement à ressort	Clip	1	1	1	1	1
25	S-13-01-020	-	Penture	Hinge	1	1	1	1	1
26	S-13-01-018	-	Grille centrale	Center Grill	1	1	1	1	1
27	S-00-02-001	-	Rivet	Pop Rivet	11	11	11	11	11
28	S-00-02-004	1190	Rivet	Rivet	7	7	7	7	7
29	S-13-01-002	-	Langue	Hood bracket (Front)	1	1	1	1	1
30	S-00-19-004	-	Attache cabine	Hood bracket (Side)	2	2	2	2	2
31	S-00-12-005	1192	Rondelle	Washer	4	4	4	4	4
32	S-73-01-018	-	Decalque côté Gauche	Side Decal L.H.	1	1	1	1	1
-	S-73-01-017	-	Decalque côté droit	Side Decal R.H.	1	1	1	1	1
33	S-73-01-027	1295	Decalque 438 CC	Sticker 438 CC	2	2			
-	S-73-01-028	1296	Decalque 493 CC	Sticker 493 CC			2	2	
-	S-73-01-029	1297	Decalque 634 CC	Sticker 634 CC					2
34	S-73-01-022	1430	Ecusson Boa Gauche	Boa Crest L.H.	1	1	1	1	1
-	S-73-01-021	1431	Ecusson Boa Droit	Boa Crest R.H.	1	1	1	1	1

MOTEUR. ENGINE.

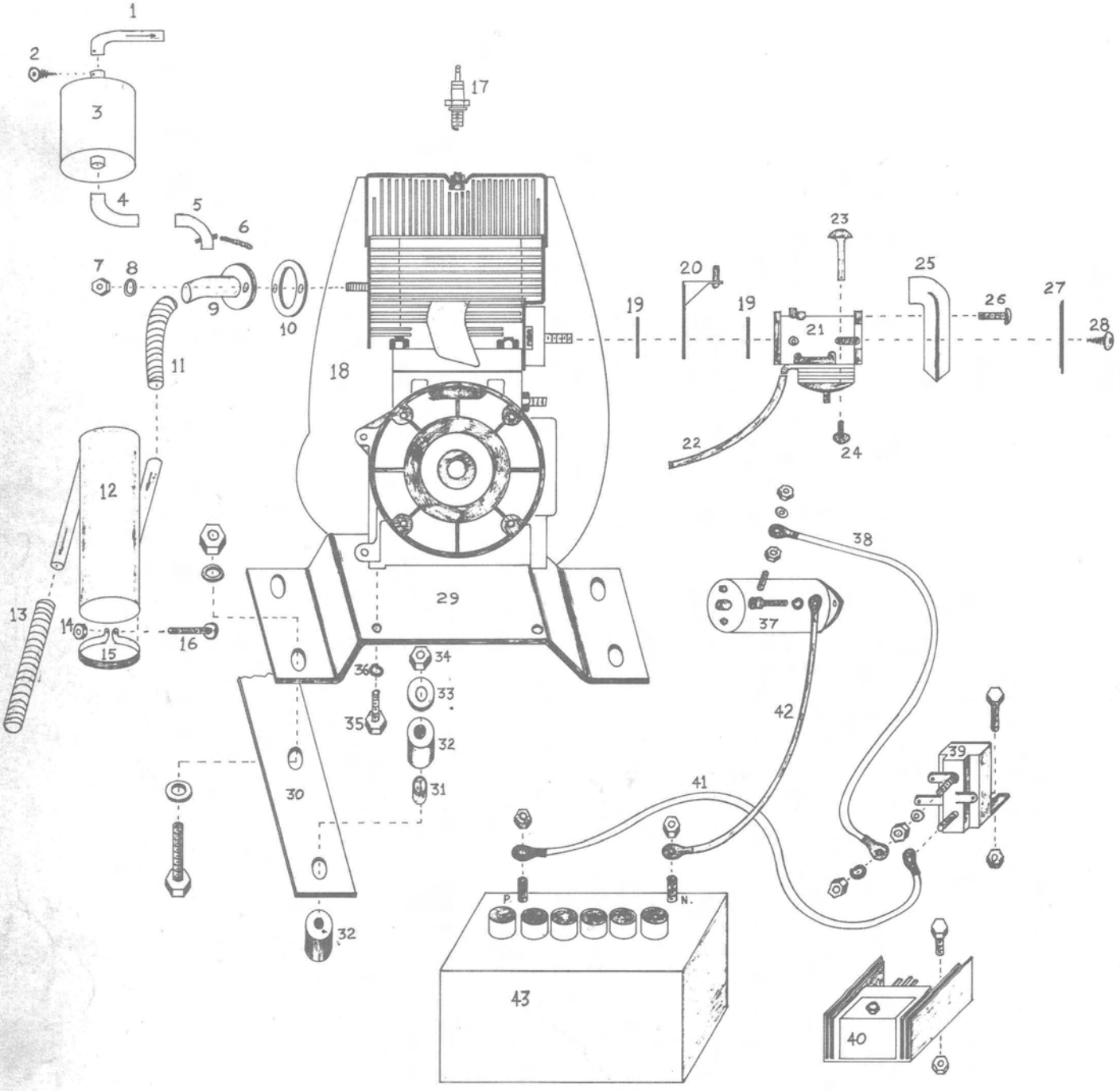

NO. ILLUS.	NEW PART NO. NOUVEAU	OLD PART NO. ANCIEN	MOTEUR (DESCRIPTION)	ENGINE (DESCRIPTION)	MOD.	292 MARK I	295 MARK I	292 MARK II	292 E MARK II	295 MARK II	295 E MARK II	338 MARK II	340 MARK II	340 E MARK II	438 MARK II	438 E MARK II	493 MARK II	493 E MARK II	634 MARK II	438 COBRA	438 E COBRA	493 COBRA	493 E COBRA	634 E COBRA
1	S-12-01-019	-	Tuyau sortie	Outlet Tube								1	1	1					1					1
2	S-00-07-005	-	Vis	Screw								1	1	1					1					1
3	S-72-01-001	-	Silencieux	Muffler								1	1	1					1					1
4	S-12-01-020	-	Tuyau d'échappement (Muffler)	Exhaust Pipe								1												
-	S-12-01-021	-	Tuyau d'échappement (Muffler)	Exhaust Pipe									1	1										
-	S-12-01-022	-	Tuyau d'échappement (Muffler)	Exhaust Pipe															1					1
5	S-12-01-023	-	Tuyau d'échappement (Motor)	Exhaust Pipe								1												
-	S-12-01-024	-	Tuyau d'échappement (Motor)	Exhaust Pipe									1	1										
-	S-12-01-025	-	Tuyau d'échappement (Motor)	Exhaust Pipe															1					1
6	S-12-01-026	-	Ressort	Spring								2	2	2					2					2
7	S-00-03-017	-	Ecrou	Nut		2	2	2	2	2	2		2	2	2	2	2	2	2	2	2	2	2	2
8	S-00-12-010	-	Rondelle sécurité	Lock Washer		2	2	2	2	2	2		2	2	2	2	2	2	2	2	2	2	2	2
9	S-08-01-041	-	Ailette refroidissement	Flange			1			1	1													
-	S-08-01-038	-	Ailette refroidissement	Flange		1		1	1															
-	S-08-01-043	-	Ailette refroidissement	Flange								1												
-	S-08-01-046	-	Ailette refroidissement	Flange									1	1										
-	S-08-01-048	-	Ailette refroisissement	Flange															1					1
10	S-00-17-001	-	Joint d'échappement	Gasket		1		1	1				2	2	2	2	2	2	2	2	2	2	2	2
-	S-00-17-002	-	Joint d'échappement	Gasket			1			1	1													
-	S-00-17-003	-	Joint d'échappement	Gasket								1												
11	S-12-01-013	2750	Tuyau d'échappement Flexible	Exhaust Pipe		1		1	1															
-	S-12-01-027	-	Tuyau d'échappement Flexible	Exhaust Pipe			1			1	1													
-	S-12-01-014	2751	Tuyau d'échappement Flexible	Exhaust Pipe											1	1	1	1		1	1	1	1	
12	S-12-01-004	2720	Silencieux 1 cylindre	Muffler 1 cyl.		1	1	1	1	1	1													
-	S-12-01-005	2721	Silencieux 2 cylindres	Muffler 2 cyl.											1	1	1	1		1	1	1	1	
-	S-72-01-001	-	Silencieux Donaldson	Muffler Donaldson								1	1	1					1					1
13	S-12-01-015	2722	Tuyau sortie flexible	Flex. Tube Outlet		1	1	1	1	1	1													
-	S-12-01-016	2723	Tuyau sortie flexible	Flex. Tube Outlet											1	1	1	1		1	1	1	1	
14	S-00-03-007	-	Ecrou	Nut		2	2	2	2	2	2	2	2	2	2	2	2	2	2	2	2	2	2	2
15	S-12-01-017	-	Attache	Strapping		2	2	2	2	2	2				2	2	2	2		2	2	2	2	
-	S-12-01-018	-	Attache	Strapping								2	2	2					2					2
16	S-00-01-016	-	Boulon	Bolt		2	2	2	2	2	2	2	2	2	2	2	2	2	2	2	2	2	2	2
17	S-00-13-019	-	Fusible 225	Spark Plug 225																				
-	S-00-13-020	-	Fusible 240	Spark Plug 240																				
-	S-00-13-021	-	Fusible 280	Spark Plug 280																				
-	S-00-13-022	-	Fusible 310	Spark Plug 310																				
18	S-00-91-001	2610	Moteur 292 CC	Engine 292 CC		1		1																
-	S-00-92-001	-	Moteur 295 CC	Engine 295 CC			1			1														
-	S-00-91-002	-	Moteur 292 E	Engine 292 E					1															
-	S-00-92-002	-	Moteur 295 E	Engine 295 E							1													
-	S-00-91-003	-	Moteur 338 CC	Engine 338 CC								1												
-	S-00-90-001	-	Moteur 340 CC	Engine 340 CC									1											
-	S-00-90-002	-	Moteur 340 E	Engine 340 E										1										
-	S-00-91-004	-	Moteur 438 CC	Engine 438 CC											1					1				
-	S-00-91-005	-	Moteur 438 E	Engine 438 E												1					1			
-	S-00-91-006	-	Moteur 493 CC	Engine 493 CC													1					1		
-	S-00-91-007	-	Moteur 493 E	Engine 493 E														1					1	
-	S-00-91-008	-	Moteur 634 CC	Engine 634 CC															1					
-	S-00-91-009	-	Moteur 634 E	Engine 634 E																				1
19	S-00-17-004	301	Joint d'étancheité H.R.	Gasket H.R.		2	2	2	2	2	2		2	2										
-	S-00-17-005	302	Joint d'étancheité H.D.	Gasket H.D.								2			2	2	2	2	2	2	2	2	2	2
20	S-08-01-004	3050	Support cable gaz	Throttle Cable Support		1	1	1	1	1	1		1	1										
-	S-08-01-006	-	Support Cable gaz	Throttle Cable Support								1			1	1	1	1	1	1	1	1	1	1
21	S-00-18-001	265	Carburateur H.R.	Carburator H.R.		1	1	1	1	1	1		1	1										
-	S-00-18-002	266	Carburateur H.D.	Carburator H.D.								1			1	1	1	1	1	1	1	1	1	1
22	S-08-01-011	3101	Ligne de succion	Suction Ligne		1	1	1	1	1	1	1	1	1	1	1	1	1	1	1	1	1	1	1
23	S-68-01-006	306	Levier d'étrangleur	Choke Lever Handle		1	1	1	1	1	1	1	1	1	1	1	1	1	1	1	1	1	1	1
24	S-00-07-004	307	Boulon	Bolt		1	1	1	1	1	1	1	1	1	1	1	1	1	1	1	1	1	1	1
25	S-68-01-004	269	Filtreur à l'air H.R.	Air Filter H.R.		1	1	1	1	1	1		1	1										
-	S-68-01-005	2700	Filtreur à l'air H.D.	Air Filter H.D.								1			1	1	1	1	1	1	1	1	1	1
26	S-00-01-017	-	Boulon	Bolt		3	3	3	3	3	3		3	3										
-	S-00-01-023	-	Boulon	Bolt								3			3	3	3	3	3	3	3	3	3	3
27	S-68-01-002	309	Couvert de filtreur	Filter Cap								1			1	1	1	1	1	1	1	1	1	1
-	S-68-01-003	-	Couvert de filtreur	Filter Cap		1	1	1	1	1	1		1	1										
28	S-00-07-003	-	Vis	Screw								1			1	1	1	1	1	1	1	1	1	1
29	S-08-01-025	-	Base moteur	Engine Base		1		1	1			1												
-	S-08-01-026	-	Base moteur	Engine Base			1			1	1													
-	S-08-01-027	-	Base moteur	Engine Base											1	1	1	1	1	1	1	1	1	1
-	S-08-01-028	-	Base moteur	Engine Base									1	1										
30	S-08-01-031	-	Lame Base moteur	Engine Mount Leaf											1	1	1	1	1	1	1	1	1	1
-	S-08-01-032	-	Lame Base moteur	Engine Mount Leaf		1		1	1			1												
-	S-08-01-033	-	Lame Base moteur	Engine Mount Leaf									1	1										
-	S-08-01-034	-	Lame Base Moteur	Engine Mount Leaf			1			1	1													
31	S-00-10-002	292	Coussinet Nylon	Nylon Bushing		4	4	4	4	4	4	4	4	4	4	4	4	4	4	4	4	4	4	4
32	S-08-01-001	293	Amortisseur caoutchouc	Rubber shock absorber		8	8	8	8	8	8	8	8	8	8	8	8	8	8	8	8	8	8	8
33	S-04-01-011	291	Rondelle support	Washer Support		4	4	4	4	4	4	4	4	4	4	4	4	4	4	4	4	4	4	4
34	S-00-03-005	-	Ecrou	Nut		4	4	4	4	4	4	4	4	4	4	4	4	4	4	4	4	4	4	4
35	S-00-01-024	-	Boulon	Bolt		4		4	4			4			4	4	4	4	4	4	4	4	4	4
-	S-00-01-025	-	Boulon	Bolt			4			4	4		4	4										
36	S-00-12-007	-	Rondelle sécurité	Lock Washer		4		4	4			4			4	4	4	4	4	4	4	4	4	4
-	S-00-12-008	-	Rondelle sécurité	Lock Washer			4			4	4		4	4										
37	S-00-14-004	1440	Demarreur	Electric Starter					1		1			1		1		1			1		1	1
38	S-00-13-010	-	Fil positif	Positive Wire					1		1			1		1		1			1		1	1
39	S-00-13-008	-	Solenoid	Solenoid					1		1			1		1		1			1		1	1
40	S-00-13-023	-	Redresseur fusible	Rectifier					1		1			1		1		1			1		1	1
41	S-00-13-009	-	Fil batterie positif	Positive Battery wire					1		1			1		1		1			1		1	1
42	S-00-13-011	-	Fil batterie négatif	Negative battery wire					1		1			1		1		1			1		1	1
43	S-00-13-012	133	Batterie	Battery					1		1			1		1		1			1		1	1

CONVERTISSEUR.

EMBRAYAGE DE COMMANDE.

CONVERTER.

DRIVE CLUTG.

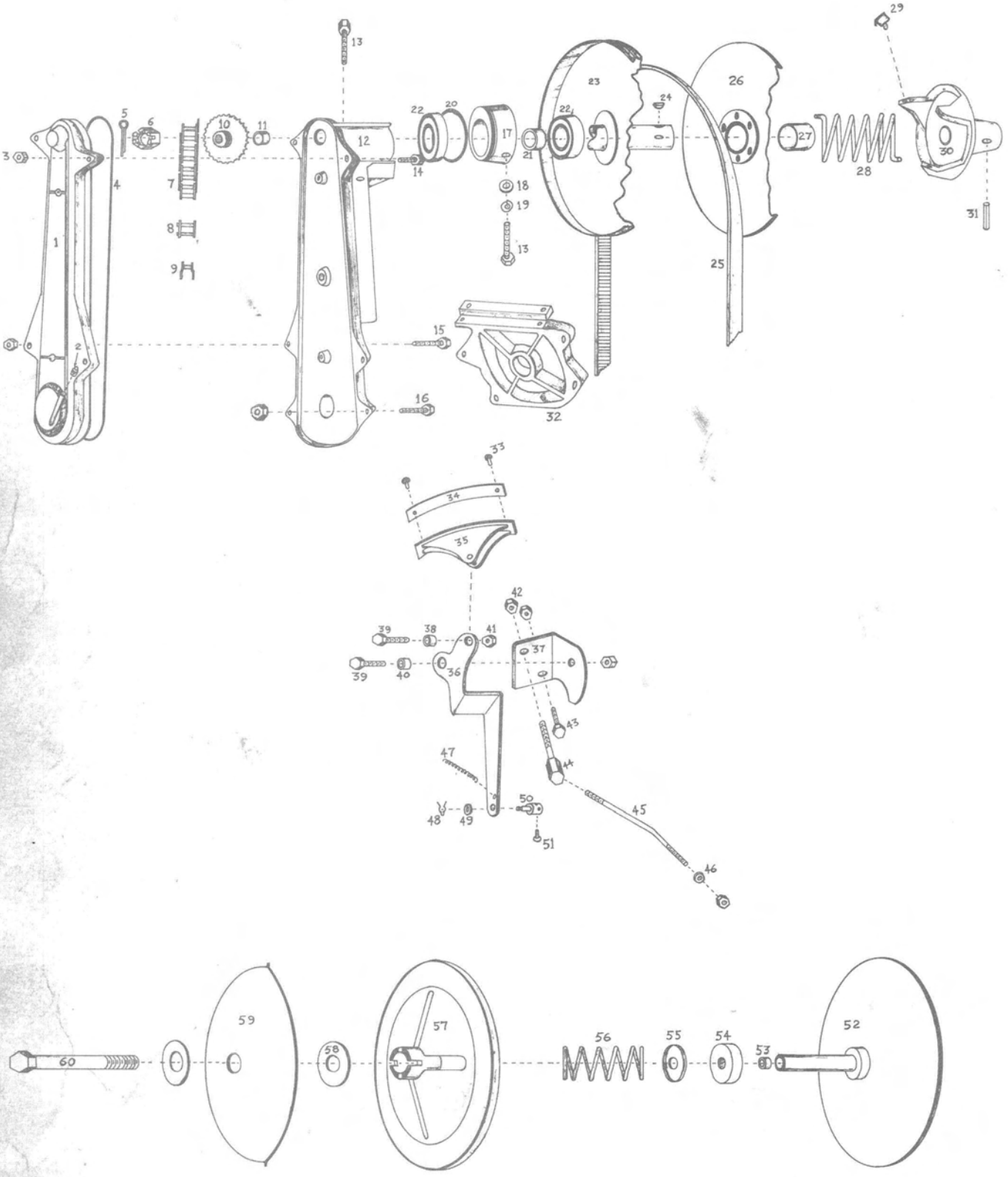

NO. ILLUS.	NEW PART NO. NOUVEAU	OLD PART NO. ANCIEN	CONVERTISSEUR & EMBRAYAGE DE COMMANDE	CONVERTER & DRIVE CLUTCH	MOD.	MARK I 292	MARK I 295	MARK II 292	MARK II 292 E	MARK II 295	MARK II 295 E	MARK II 338	MARK II 340	MARK II 340 E	MARK II 438	MARK II 438 E	MARK II 493	MARK II 493 E	MARK II 634	COBRA 438	COBRA 438 E	COBRA 493	COBRA 493 E	COBRA 634 E
			DESCRIPTION																					
1	S-69-01-018	-	Couvert du boitier	Chain case cover		1	1	1	1	1	1	1	1	1	1	1	1	1	1	1	1	1	1	1
2	S-00-19-012	-	Bouchon	Plug		1	1	1	1	1	1	1	1	1	1	1	1	1	1	1	1	1	1	1
3	S-00-03-002	-	Ecrou	Nut		8	8	8	8	8	8	8	8	8	8	8	8	8	8	8	8	8	8	8
4	S-69-01-019	-	Joint d'étanchéité	Chain case seal		1	1	1	1	1	1	1	1	1	1	1	1	1	1	1	1	1	1	1
5	S-00-06-004	3481	Goupille	Cotter Pin		1	1	1	1	1	1	1	1	1	1	1	1	1	1	1	1	1	1	1
6	S-00-03-013	3480	Ecrou crênelé	Castelated Nut		1	1	1	1	1	1	1	1	1	1	1	1	1	1	1	1	1	1	1
7	S-69-01-031	-	Chaine RC-50, 10-21 dt	Chaine RC-50, 10-21 th																				
-	S-69-01-008	-	Chaine RC-50, 10-23 dt	Chaine RC-50, 10-23 th		1	1	1	1	1	1													
-	S-69-01-032	-	Chaine RC-35-2, 18-36 dt	Chaine RC-35-2, 18-36th																				
-	S-69-01-009	-	Chaine RC-34-2, 18-38 dt	Chaine RC-35-2, 18-38th								1	1	1	1	1	1	1	1	1	1	1	1	1
8	S-00-16-001	346	Maille patente RC-50	Connecting Link RC-50																				
-	S-00-16-002	-	Maille patente RC-35-2	Connecting Link RC-35-2																				
9	S-00-16-003	347	Demi-maille RC-50	Offset Link RC-50																				
-	S-00-16-004	-	Demi-maille RC-35-2	Offset Link RC-35-2																				
10	S-69-01-010	-	Roue d'engrenage 10 dt simple	Sproket 10 th simple		1	1	1	1	1	1													
-	S-69-01-014	-	Roue d'engrenage 17 dt double	Sproket 17 th double																				
-	S-69-01-012	-	Roue d'engrenage 18 dt double	Sproket 18 th double								1	1	1	1	1	1	1		1	1	1	1	
-	S-69-01-016	-	Roue d'engrenage 19 dt double	Sproket 19 th double															1					1
-	S-69-01-025	-	Roue d'engrenage 20 dt double	Sproket 20 th double																				
-	S-69-01-028	-	Roue d'engrenage 21 dt double	Sproket 21 th double																				
-	S-69-01-029	-	Roue d'engrenage 22 dt double	Sproket 22 th double																				
-	S-69-01-030	-	Roue d'engrenage 23 dt double	Sproket 23 th double																				
11	S-09-01-039	-	Espaceur	Spacer		1	1	1	1	1	1	1	1	1	1	1	1	1	1	1	1	1	1	1
12	S-69-01-017	-	Boitier de la chaine	Chain case		1	1	1	1	1	1	1	1	1	1	1	1	1	1	1	1	1	1	1
13	S-00-01-004	-	Boulon	Bolt		2	2	2	2	2	2	2	2	2	2	2	2	2	2	2	2	2	2	2
14	S-00-01-028	-	Boulon	Bolt		4	4	4	4	4	4	4	2	2	2	2	2	2	2	4	4	4	4	4
15	S-00-01-027	-	Boulon	Bolt									2	2	2	2	2	2	2					
16	S-00-01-029	-	Boulon	Bolt		2	2	2	2	2	2	2								2	2	2	2	2
-	S-00-01-008	-	Boulon	Bolt									2	2	2	2	2	2	2					
17	S-69-01-021	-	Palier convertisseur	Bearing Hub		1	1	1	1	1	1	1	1	1	1	1	1	1	1	1	1	1	1	1
18	S-14-01-030	-	Rondelle	Washer		1	1	1	1	1	1	1	1	1	1	1	1	1	1	1	1	1	1	1
19	S-09-01-020	-	Rondelle	Flat washer		1	1	1	1	1	1	1	1	1	1	1	1	1	1	1	1	1	1	1
20	S-69-01-022	-	Joint d'étancheité	"O" Ring		1	1	1	1	1	1	1	1	1	1	1	1	1	1	1	1	1	1	1
21	S-09-01-018	-	Espaceur	Spacer		1	1	1	1	1	1	1	1	1	1	1	1	1	1	1	1	1	1	1
22	S-00-08-003	-	Coussinet à bille	Ball Bearing		2	2	2	2	2	2	2	2	2	2	2	2	2	2	2	2	2	2	2
23	S-09-01-017	-	Arbre fixe ass.	Converter shaft ass.		1	1	1	1	1	1	1	1	1	1	1	1	1	1	1	1	1	1	1
24	S-00-19-011	330	Clé demi-lune	Woodruff Key		1	1	1	1	1	1	1	1	1	1	1	1	1	1	1	1	1	1	1
25	S-09-01-040	358	Courroie de commande	Drive Belt		1	1	1	1	1	1	1	1	1	1	1	1	1	1	1	1	1	1	1
26	S-09-01-038	-	Plaque mobile ass.	Sliding plate ass.		1	1	1	1	1	1	1	1	1	1	1	1	1	1	1	1	1	1	1
27	S-69-01-006	-	Coussinet de bronze	Oilite Bushing		1	1	1	1	1	1	1	1	1	1	1	1	1	1	1	1	1	1	1
28	S-69-01-002	-	Ressort à torsion	Torsion spring		1	1	1	1	1	1													
-	S-69-01-003	-	Ressort à torsion	Torsion spring								1	1	1	1	1	1	1	1	1	1	1	1	1
29	S-69-01-005	327	Espaceur nylon	Nylon spacer		3	3	3	3	3	3	3	3	3	3	3	3	3	3	3	3	3	3	3
30	S-69-01-007	-	Noyeau à came	Converter cam		1	1	1	1	1	1	1	1	1	1	1	1	1	1	1	1	1	1	1
31	S-00-06-001	3310	Goupille	Roll Pin		1	1	1	1	1	1	1	1	1	1	1	1	1	1	1	1	1	1	1
-	S-09-01-036	-	Convertisseur ass.	Converter ass.		1	1	1	1	1	1													
-	S-09-01-037	-	Convertisseur ass.	Converter ass.								1	1	1	1	1	1	1	1	1	1	1	1	1
33	S-00-02-004	-	Rivet	Pop Rivet		2	2	2	2	2	2	2	2	2	2	2	2	2	2	2	2	2	2	2
34	S-06-01-007	-	Garniture du sabot	Brake Lining		1	1	1	1	1	1	1	1	1	1	1	1	1	1	1	1	1	1	1
35	S-06-01-005	-	Sabot	Brake shoe		1	1	1	1	1	1	1	1	1	1	1	1	1	1	1	1	1	1	1
-	S-06-01-011	-	Sabot complet	Complet brake shoe		1	1	1	1	1	1	1	1	1	1	1	1	1	1	1	1	1	1	1
36	S-06-01-004	-	Bras de frein	Brake Arm		1	1	1	1	1	1	1	1	1	1	1	1	1	1	1	1	1	1	1
37	S-06-01-003	-	Support du frein	Brake Support		1	1	1	1	1	1	1	1	1	1	1	1	1	1	1	1	1	1	1
38	S-06-01-010	-	Douille	Sleeve		1	1	1	1	1	1	1	1	1	1	1	1	1	1	1	1	1	1	1
39	S-00-01-031	-	Boulon	Bolt		2	2	2	2	2	2	2	2	2	2	2	2	2	2	2	2	2	2	2
40	S-06-01-009	-	Douille	Sleeve		1	1	1	1	1	1	1	1	1	1	1	1	1	1	1	1	1	1	1
41	S-00-03-004	-	Ecrou	Nut		2	2	2	2	2	2	2	2	2	2	2	2	2	2	2	2	2	2	2
42	S-00-03-002	-	Ecrou	Nut		2	2	2	2	2	2	2	2	2	2	2	2	2	2	2	2	2	2	2
43	S-00-01-030	-	Boulon	Bolt		1	1	1	1	1	1	1	1	1	1	1	1	1	1	1	1	1	1	1
44	S-74-01-001	-	Boulon d'ajustement	Adjusting Bolt		1	1	1	1	1	1	1	1	1	1	1	1	1	1	1	1	1	1	1
45	S-06-01-002	-	Tige	Rod		1	1	1	1	1	1	1	1	1	1	1	1	1	1	1	1	1	1	1
46	S-00-12-002	-	Rondelle	Flat washer		1	1	1	1	1	1	1	1	1	1	1	1	1	1	1	1	1	1	1
47	S-00-05-002	-	Ressort de tension	Tension spring		1	1	1	1	1	1	1	1	1	1	1	1	1	1	1	1	1	1	1
48	S-00-19-013	-	Attache	Clip		1	1	1	1	1	1	1	1	1	1	1	1	1	1	1	1	1	1	1
49	S-00-12-004	-	Rondelle	Flat washer		1	1	1	1	1	1	1	1	1	1	1	1	1	1	1	1	1	1	1
50	S-06-01-001	-	Attache cable à frein	Brake cable lock		1	1	1	1	1	1	1	1	1	1	1	1	1	1	1	1	1	1	1
51	S-00-07-004	-	Vis	Screw		1	1	1	1	1	1	1	1	1	1	1	1	1	1	1	1	1	1	1
52	S-09-01-024	-	Arbre principal ass.	Main shaft ass.		1	1	1	1	1	1													
-	S-09-01-025	-	Arbre principal ass.	Main shaft ass.								1			1	1	1	1	1	1	1	1	1	1
-	S-09-01-026	-	Arbre principal ass.	Main shaft ass.									1	1										
53	S-09-01-003	-	Douille	Sleeve		1	1	1	1	1	1	1	1	1	1	1	1	1	1	1	1	1	1	1
54	S-00-10-003	376	Coussinet de bronze	Oilite bushing		1	1	1	1	1	1	1	1	1	1	1	1	1	1	1	1	1	1	1
55	S-08-01-036	377	Retenu du ressort	Spring holder		1	1	1	1	1	1	1	1	1	1	1	1	1	1	1	1	1	1	1
56	S-69-01-001	378	Ressort	Spring		1	1	1	1	1	1	1	1	1	1	1	1	1	1	1	1	1	1	1
57	S-08-01-008	-	Plaque mobile ass.	Sliding plate ass.		1	1	1	1	1	1													
-	S-08-01-010	-	Plaque mobile ass.	Sliding plate ass.								1	1	1	1	1	1	1	1	1	1	1	1	1
58	S-08-01-035	382	Rondelle	Washer		2	2	2	2	2	2	2	2	2	2	2	2	2	2	2	2	2	2	2
59	S-09-01-030	-	Regulateur centrifuge ass.	Centrifugal regulator		1	1	1	1	1	1	1	1	1	1	1	1	1	1	1	1	1	1	1
60	S-00-01-026	383	Boulon	Bolt		1	1	1	1	1	1	1	1	1	1	1	1	1	1	1	1	1	1	1
-	S-09-01-022	-	Embrayage ass.	Drive clutch ass.		1	1	1	1	1	1													
-	S-09-01-023	-	Embrayage ass.	Drive clutch ass.								1			1	1	1	1	1	1	1	1	1	1
-	S-09-01-021	-	Embrayage ass.	Drive clutch ass.									1	1										

CONDUITE. STEERING.

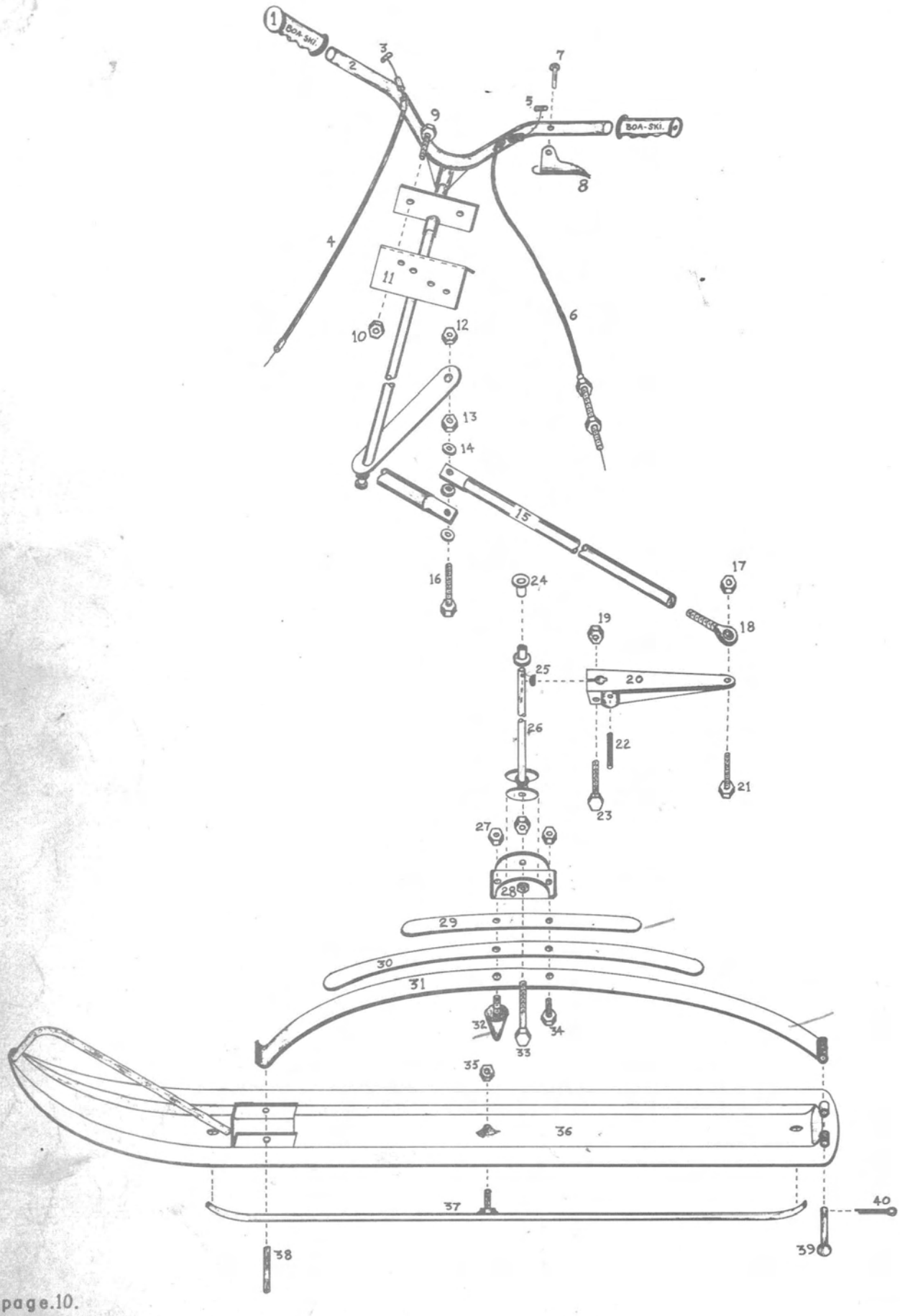

NO. ILLUS	NEW PART NO. NOUVEAU	OLD PART NO. ANCIEN	CONDUITE	STEERING	MOD.	MARK I 292	MARK I 295	MARK II 292	MARK II 292 E	MARK II 295	MARK II 295 E	MARK II 338	MARK II 340	MARK II 340 E	MARK II 438	MARK II 438 E	MARK II 493	MARK II 493 E	MARK II 634	COBRA 438	COBRA 438 E	COBRA 493	COBRA 493 E	COBRA 634 E
			DESCRIPTION																					
1	S-67-01-005	-	Poignée	Handle		2	2	2	2	2	2	2	2	2	2	2	2	2	2	2	2	2	2	2
2	S-07-01-012	-	Guidon	Handle Bar		1	1	1	1	1	1	1	1	1	1	1	1	1	1	1	1	1	1	1
3	S-67-01-006	-	Cable à gaz	Gaz Cable		1	1	1	1	1	1	1	1	1	1	1	1	1	1	1	1	1	1	1
4	S-67-01-007	-	Enveloppe	Gaz Cable housing		1	1	1	1	1	1	1	1	1	1	1	1	1	1	1	1	1	1	1
-	S-67-01-001	-	Cable à gaz complet	Gaz cable ass.		1	1	1	1	1	1	1	1	1	1	1	1	1	1	1	1	1	1	1
5	S-67-01-008	-	Cable à frein	Brake cable		1	1	1	1	1	1	1	1	1	1	1	1	1	1	1	1	1	1	1
6	S-67-01-009	-	Enveloppe	Brake cable housing		1	1	1	1	1	1	1	1	1	1	1	1	1	1	1	1	1	1	1
-	S-67-01-002	-	Cable à frein complet	Brake cable ass.		1	1	1	1	1	1	1	1	1	1	1	1	1	1	1	1	1	1	1
7	S-00-02-003	193	Rivet	Tubular rivet		2	2	2	2	2	2	2	2	2	2	2	2	2	2	2	2	2	2	2
8	S-07-01-001	-	Clanchette	Lever		2	2	2	2	2	2	2	2	2	2	2	2	2	2	2	2	2	2	2
9	S-00-01-010	-	Boulon	Bolt		2	2	2	4	2	4	2	2	4	2	4	2	4	2	2	4	2	4	4
-	S-00-01-020	-	Boulon	Bolt					2		2			2		2		2			2		2	2
10	S-00-03-004	-	Noix	Nut		2	2	2	6	2	6	2	2	6	2	6	2	6	2	2	6	2	6	6
11	S-01-01-106	-	Support (equip. elec.)	Support					1		1			1		1		1			1		1	1
12	S-00-03-005	-	Noix	Nut		1	1	1	1	1	1	1	1	1	1	1	1	1	1	1	1	1	1	1
13	S-00-03-012	-	Noix de blocage	Jam Nut		1	1	1	1	1	1	1	1	1	1	1	1	1	1	1	1	1	1	1
14	S-00-12-006	-	Rondelle	Spring Washer		3	3	3	3	3	3	3	3	3	3	3	3	3	3	3	3	3	3	3
15	S-07-01-015	2220	Joint d'accouplement	Tie Rod		2	2	2	2	2	2	2	2	2	2	2	2	2	2	2	2	2	2	2
16	S-00-01-021	-	Boulon	Hex Bolt		1	1	1	1	1	1	1	1	1	1	1	1	1	1	1	1	1	1	1
17	S-00-03-005	219	Noix	Nut		2	2	2	2	2	2	2	2	2	2	2	2	2	2	2	2	2	2	2
18	S-00-19-010	220	Joint Pivot	Tie Rod End		2	2	2	2	2	2	2	2	2	2	2	2	2	2	2	2	2	2	2
19	S-00-03-002	-	Noix	Nut		2	2	2	2	2	2	2	2	2	2	2	2	2	2	2	2	2	2	2
20	S-07-01-009	214	Bras de conduite	Steering Arm		2	2	2	2	2	2	2	2	2	2	2	2	2	2	2	2	2	2	2
21	S-00-01-012	-	Boulon	Bolt		2	2	2	2	2	2	2	2	2	2	2	2	2	2	2	2	2	2	2
22	S-00-06-003	217	Goupille	Roll Pin		2	2	2	2	2	2	2	2	2	2	2	2	2	2	2	2	2	2	2
23	S-00-01-022	-	Boulon	Hex Bolt		2	2	2	2	2	2	2	2	2	2	2	2	2	2	2	2	2	2	2
24	S-00-10-001	212	Coussinet Bronze	Oilite bushing		4	4	4	4	4	4	4	4	4	4	4	4	4	4	4	4	4	4	4
25	S-00-19-011	213	Clé demi-lune	Woodruff Key		2	2	2	2	2	2	2	2	2	2	2	2	2	2	2	2	2	2	2
26	S-07-01-011	-	Jambe de conduite gauche	Ski leg L.H.		1	1	1	1	1	1	1	1	1	1	1	1	1	1	1	1	1	1	1
-	S-07-01-017	-	Jambe de conduite droite	Ski leg R.H.		1	1	1	1	1	1	1	1	1	1	1	1	1	1	1	1	1	1	1
27	S-00-03-005	-	Noix	Nut		6	6	6	6	6	6	6	6	6	6	6	6	6	6	6	6	6	6	6
28	S-02-01-002	-	Harnais ass.	Spring coupler		2	2	2	2	2	2	2	2	2	2	2	2	2	2	2	2	2	2	2
29	S-62-01-003	-	Lame secondaire	Secondary leaf spring		2	2	2	2	2	2	2	2	2	2	2	2	2	2	2	2	2	2	2
30	S-62-01-002	-	Lame intermédiaire	Helper leaf spring								2	2	2	2	2	2	2	2	2	2	2	2	2
31	S-62-01-001	-	Lame principale	Main leaf spring		2	2	2	2	2	2	2	2	2	2	2	2	2	2	2	2	2	2	2
32	S-02-01-013	-	Amortisseur	Shock absorber		2	2	2	2	2	2	2	2	2	2	2	2	2	2	2	2	2	2	2
33	S-00-01-013	239	Boulon	Bolt		2	2	2	2	2	2	2	2	2	2	2	2	2	2	2	2	2	2	2
34	S-00-01-012	240	Boulon	Bolt		2	2	2	2	2	2	2	2	2	2	2	2	2	2	2	2	2	2	2
35	S-00-03-008	245	Noix	Nut		2	2	2	2	2	2	2	2	2	2	2	2	2	2	2	2	2	2	2
36	S-02-01-004	-	Patin	Ski		2	2	2	2	2	2	2	2	2	2	2	2	2	2					
-	S-02-01-017	-	Patin	Ski																2	2	2	2	2
37	S-02-01-011	-	Lame d'usure	Ski Runner		2	2	2	2	2	2	2	2	2	2	2	2	2	2					
-	S-02-01-019	-	Lame d'usure	Ski Runner																2	2	2	2	2
38	S-02-01-010	-	Tige	Rod		2	2	2	2	2	2	2	2	2	2	2	2	2	2	2	2	2	2	2
39	S-62-01-004	243	Goupille de raccord	Hinge Pin		2	2	2	2	2	2	2	2	2	2	2	2	2	2	2	2	2	2	2
40	S-00-06-002	244	Goupille	Cotter Pin		2	2	2	2	2	2	2	2	2	2	2	2	2	2	2	2	2	2	2
-	S-02-01-023	-	Patin complet	Ski ass.		2	2	2	2	2	2													
-	S-02-01-024	-	Patin complet	Ski ass.								2	2	2	2	2	2	2	2					
-	S-02-01-025	-	Patin complet	Ski ass.																2	2	2	2	2

ESSIEU AVANT. FRONT AXLE.

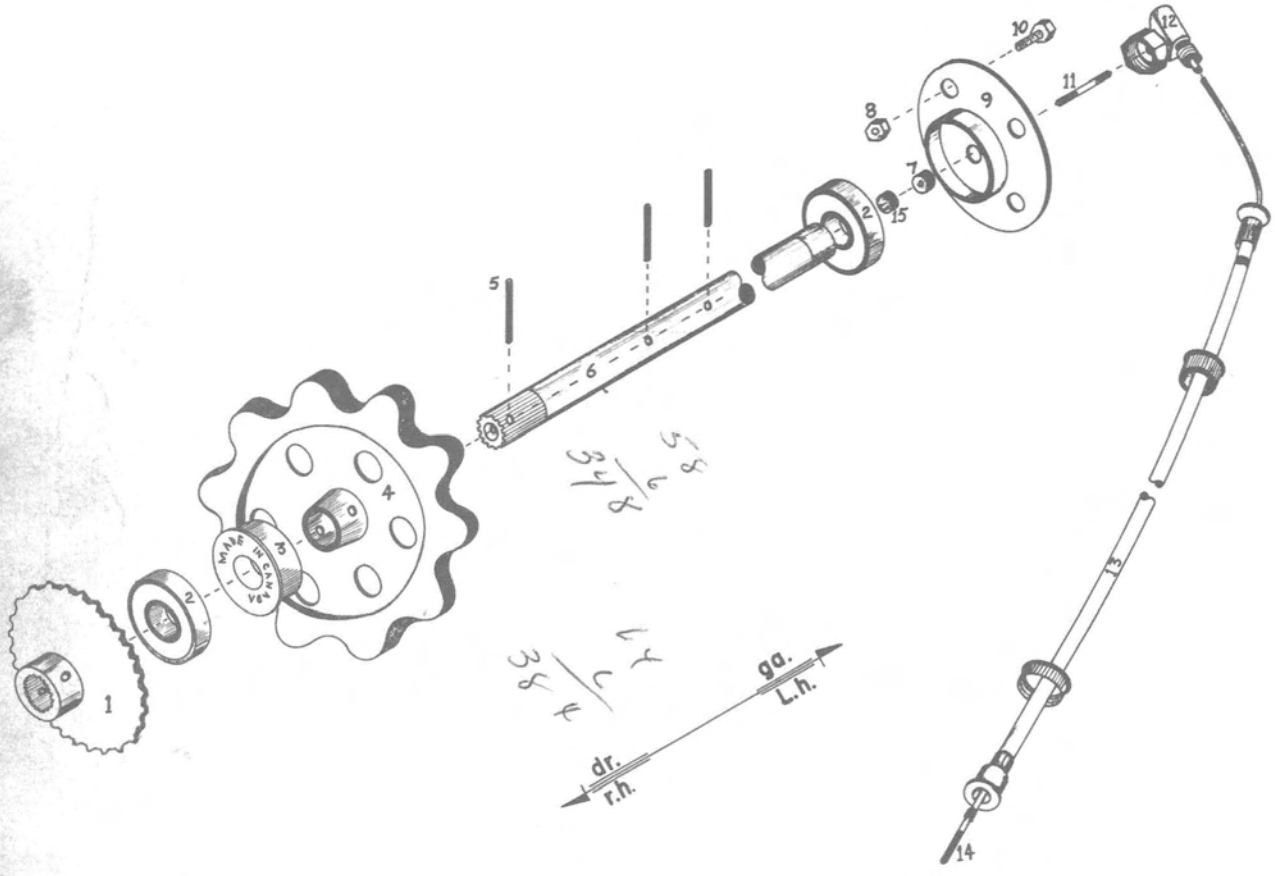

NO. ILLUS.	NEW PART NO. NOUVEAU	OLD PART NO. ANCIEN	ESSIEU AVANT	FRONT AXLE	MOD.	MARK I 292	MARK I 295	MARK II 292	MARK II 292 E	MARK II 295	MARK II 295 E	MARK II 338	MARK II 340	MARK II 340 E	MARK II 438	MARK II 438 E	MARK II 493	MARK II 493 E	MARK II 634	COBRA 438	COBRA 438 E	COBRA 493	COBRA 493 E	COBRA 634 E
			DESCRIPTION																					
1	S-69-01-023	4070	Roue d'engrenage 21 dt simple	Sproket 21 th simple																				
-	S-69-01-024	4071	Roue d'engrenage 22 dt simple	Sproket 22 th simple																				
-	S-69-01-011	4072	Roue d'engrenage 23 dt simple...	Sproket 23 th simple.....		1	1	1	1	1	1													
-	S-69-01-013	-	Roue d'engrenage 38 dt double	Sproket 38 th double								1	1	1	1	1				1	1			
-	S-69-01-015	-	Roue d'engrenage 36 dt double	Sproket 36 th double													1	1	1			1	1	1
-	S-69-01-026	-	Roue d'engrenage 35 dt double...	Sproket 35 th double.....																				
-	S-69-01-027	-	Roue d'engrenage 37 dt double	Sproket 37 th double																				
2	S-00-08-002	405	Coussinet à bille	Ball Bearing		2	2	2	2	2	2	2	2	2	2	2	2	2	2	2	2	2	2	2
3	S-04-01-019	428	Joint d'étancheité.....	Grease seal.....		1	1	1	1	1	1	1	1	1	1	1	1	1	1	1	1	1	1	1
4	S-04-01-026	4010	Engrenage Plastic	Plastic Drive sproket		2	2	2	2	2	2	2	2	2	2	2	2	2	2	2	2	2	2	2
5	S-00-06-001	426	Goupille	Roll Pin		5	5	5	5	5	5	5	5	5	5	5	5	5	5	5	5	5	5	5
6	S-04-01-002	-	Essieu.....	Shaft.....		1	1	1	1	1	1	1												
-	S-04-01-001	-	Essieu	Shaft									1	1	1	1	1	1	1					
-	S-04-01-028	-	Essieu	Shaft																1	1	1	1	1
7	S-00-14-002	409	Adapteur.....	Speedo joint.....				1	1	1	1	1	1	1	1	1	1	1	1	1	1	1	1	1
8	S-00-03-004	-	Ecrou	Nut		4	4	4	4	4	4	4	4	4	4	4	4	4	4	4	4	4	4	4
9	S-04-01-010	-	Chapeau coussinet	Bearing Housing		1	1																	
-	S-04-01-008	-	Chapeau coussinet.....	Bearing Housing.....				1	1	1	1	1	1	1	1	1	1	1	1	1	1	1	1	1
10	S-00-01-010	-	Boulon	Bolt		4	4	4	4	4	4	4	4	4	4	4	4	4	4	4	4	4	4	4
11	S-00-15-002	4081	Cable Adapteur	Adpator cable				1	1	1	1	1	1	1	1	1	1	1	1	1	1	1	1	1
12	S-73-01-002	410	Rectificateur vitesse.....	Angle Drive.....				1	1	1	1	1	1	1	1	1	1	1	1	1	1	1	1	1
13	S-73-01-033	-	Enveloppe cable vitesse	Housing cable				1	1	1	1	1	1	1	1	1	1	1	1	1	1	1	1	1
14	S-73-01-034	-	Cable vitesse	Cable				1	1	1	1	1	1	1	1	1	1	1	1	1	1	1	1	1
15	S-00-19-002	-	Bouchon liège.....	Plug.....		1	1	1	1	1	1	1	1	1	1	1	1	1	1	1	1	1	1	1
-	S-73-01-001	-	Cable vitesse complet	Speedo cable ass.				1	1	1	1	1	1	1	1	1	1	1	1	1	1	1	1	1

ESSIEU ARRIERE COMPLET. COMPLETE REAR AXLE.

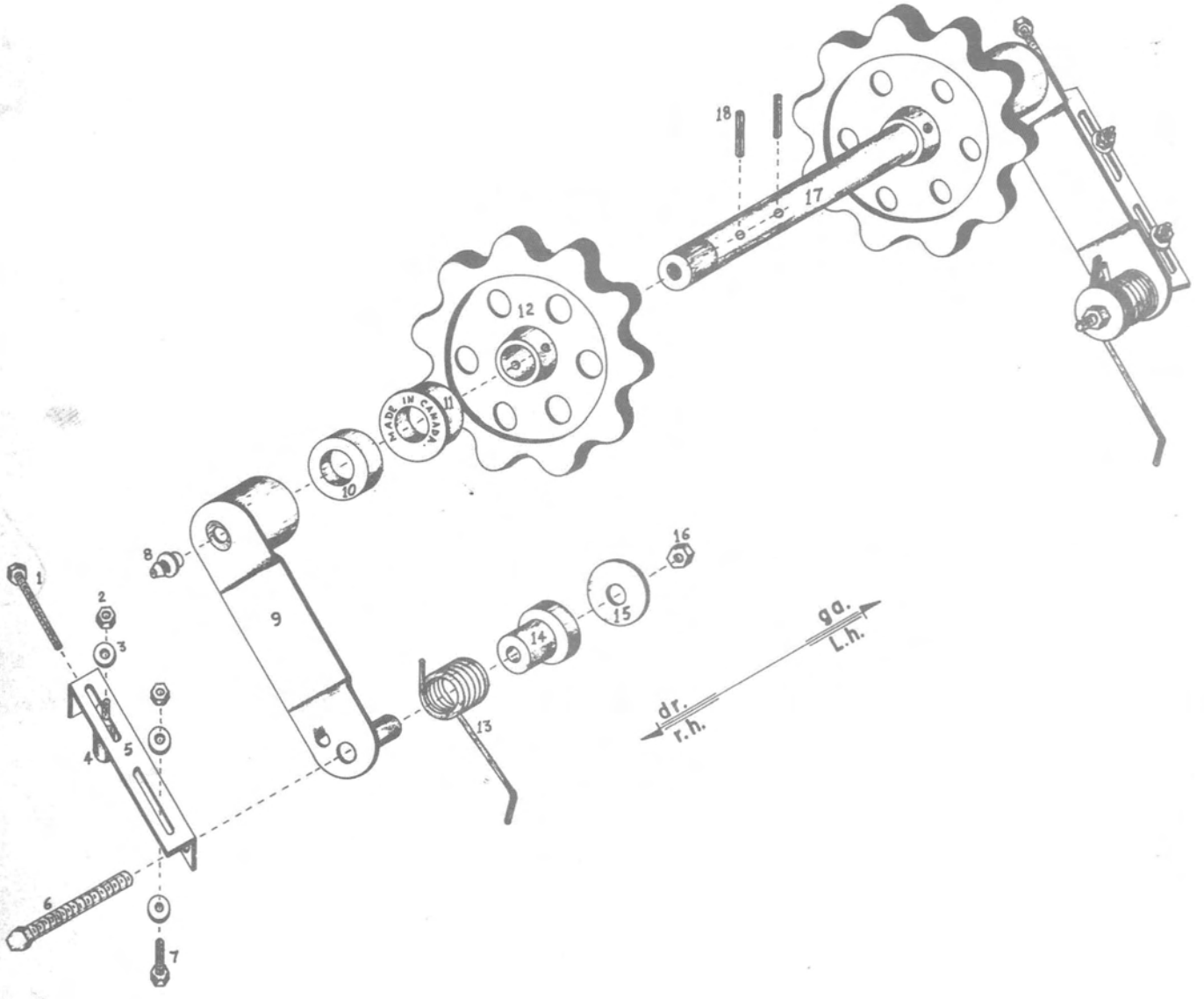

NO. ILLUS.	NEW PART NO. NOUVEAU	OLD PART NO. ANCIEN	ESSIEU ARRIERE	REAR AXLE	MOD. MARK I 292	MARK I 295	MARK II 292	MARK II 292 E	MARK II 295	MARK II 295 E	MARK II 338	MARK II 340	MARK II 340 E	MARK II 438	MARK II 438 E	MARK II 493	MARK II 493 E	MARK II 634	COBRA 438	COBRA 438 E	COBRA 493	COBRA 493 E	COBRA 634 E
			DESCRIPTION																				
1	S-00-01-008	-	Boulon	Bolt	2	2	2	2	2	2	2	2	2	2	2	2	2	2	2	2	2	2	2
2	S-00-03-002	434	Ecrou	Nut	4	4	4	4	4	4	4	4	4	4	4	4	4	4	4	4	4	4	4
3	S-00-12-002	435	Rondelle	Flat Washer	6	6	6	6	6	6	6	6	6	6	6	6	6	6	6	6	6	6	6
4	S-64-01-001	433	Boulon d'ajustement	Adjusting Bolt	2	2	2	2	2	2	2	2	2	2	2	2	2	2	2	2	2	2	2
5	S-04-01-013	436	Angle d'ajustement droit	Adjusting Angle R.H.	1	1	1	1	1	1	1	1	1	1	1	1	1	1	1	1	1	1	1
-	S-04-01-014	437	Angle d'ajustement gauche	Adjusting Angle L.H.	1	1	1	1	1	1	1	1	1	1	1	1	1	1	1	1	1	1	1
6	S-00-01-009	438	Boulon	Bolt	2	2	2	2	2	2	2	2	2	2	2	2	2	2	2	2	2	2	2
7	S-00-01-007	444	Boulon	Bolt	2	2	2	2	2	2	2	2	2	2	2	2	2	2	2	2	2	2	2
8	S-00-04-001	-	Graisseur	Grease Fitting	2	2	2	2	2	2	2	2	2	2	2	2	2	2	2	2	2	2	2
9	S-04-01-015	-	Plaque d'articulation droite	Link plate R.H.	1	1	1	1	1	1	1	1	1	1	1	1	1	1	1	1	1	1	1
-	S-04-01-016	-	Plaque d'articulation gauche	Link plate L.H.	1	1	1	1	1	1	1	1	1	1	1	1	1	1	1	1	1	1	1
10	S-00-08-001	429	Coussinet à bille	Ball bearing	2	2	2	2	2	2	2	2	2	2	2	2	2	2	2	2	2	2	2
11	S-04-01-019	428	Joint d'étancheité	Grease seal	2	2	2	2	2	2	2	2	2	2	2	2	2	2	2	2	2	2	2
12	S-04-01-022	427	Engrenage caoutchouc	Rubber sproket	2	2	2	2	2	2	2	2	2	2	2	2	2	2	2	2	2	2	2
13	S-64-01-002	439	Ressort d'articulation droit	Link spring R.H.	1	1	1	1	1	1	1	1	1	1	1	1	1	1	1	1	1	1	1
-	S-64-01-003	440	Ressort d'articulation gauche	Link spring L.H.	1	1	1	1	1	1	1	1	1	1	1	1	1	1	1	1	1	1	1
14	S-04-01-012	443	Coussinet caoutchouc	Rubber bushing	2	2	2	2	2	2	2	2	2	2	2	2	2	2	2	2	2	2	2
15	S-04-01-011	441	Rondelle d'arrêt	Forming Washer	2	2	2	2	2	2	2	2	2	2	2	2	2	2	2	2	2	2	2
16	S-00-03-003	442	Ecrou	Nut	2	2	2	2	2	2	2	2	2	2	2	2	2	2	2	2	2	2	2
17	S-04-01-004	425	Essieu	Shaft	1	1	1	1	1	1	1	1	1	1	1	1	1	1					
-	S-04-01-005	-	Essieu	Shaft															1	1	1	1	1
18	S-00-06-001	426	Goupille de tension	Roll Pin	4	4	4	4	4	4	4	4	4	4	4	4	4	4	4	4	4	4	4
-	S-04-01-031	-	Essieu arrière complet	Rear axle complete	1	1	1	1	1	1	1	1	1	1	1	1	1	1					
-	S-04-01-032	-	Essieu arrière complet	Rear axle complete															1	1	1	1	1

CHASSIS

BODY

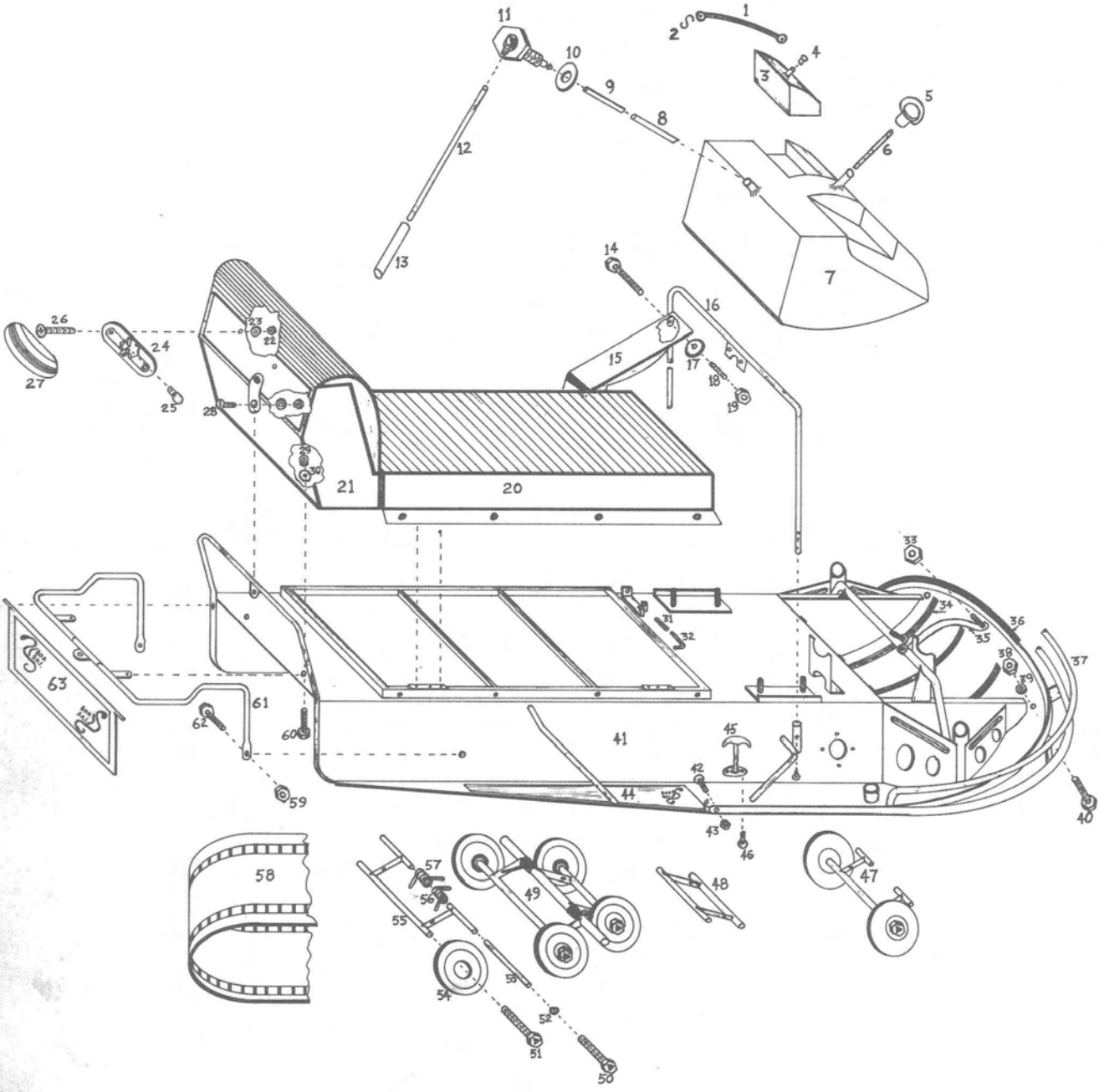

NO. ILLUS.	NEW PART NO. NOUVEAU	OLD PART NO. ANCIEN	CHASSIS	BODY	MOD.	MARK I 292	MARK I 295	MARK II 292	MARK II 292 E	MARK II 295	MARK II 295 E	MARK II 338	MARK II 340	MARK II 340 E	MARK II 438	MARK II 438 E	MARK II 493	MARK II 493 E	MARK II 634	COBRA 438	COBRA 438 E	COBRA 493	COBRA 493 E	COBRA 634 E
			DESCRIPTION																					
1	S-01-01-089	-	Attache	Holder					1		1			1		1		1		1		1		1
2	S-14-01-030	-	Crochet	"S" Hook					1		1			1		1		1		1		1		1
3	S-70-01-005	-	Reservoir d'utilité	Utility tank							O	P	T	I	O	N	N	E	L					
4	S-70-01-006	-	Bouchon	Fuel Tank Cap							O	P	T	I	O	N	N	E	L					
5	S-70-01-003	117	Bouchon	Fuel Tank Cap																1	1	1	1	1
6	S-70-01-004	1180	Jauge à essence	Fuel Dip-Stick		1	1	1	1	1	1	1	1	1	1	1	1	1	1	1	1	1	1	1
5	S-70-01-007	-	Bouchon	Fuel Tank Cap		1	1	1	1	1	1	1	1	1	1	1	1	1	1					
7	S-70-01-001	-	Reservoir à essence	Fuel Tank 4 gal.		1	1	1	1	1	1	1	1	1	1	1	1	1	1	1	1	1	1	1
8	S-10-01-003	-	Tube en cuivre	Copper Tubing		1	1	1	1	1	1	1	1	1	1	1	1	1	1	1	1	1	1	1
9	S-10-01-002	-	Tube de vinyle	Vinyl Tubing		1	1	1	1	1	1	1	1	1	1	1	1	1	1	1	1	1	1	1
10	S-00-19-007	-	Rondelle Caoutchouc	Washer Caoutchouc		1	1	1	1	1	1	1	1	1	1	1	1	1	1	1	1	1	1	1
11	S-00-15-001	-	Adapteur	Adaptor		1	1	1	1	1	1	1	1	1	1	1	1	1	1	1	1	1	1	1
12	S-14-01-031	-	Ligne à essence	Fuel Line		1	1	1	1	1	1	1	1	1	1	1	1	1	1	1	1	1	1	1
13	S-00-19-014	-	Isolateur	Insulation		1	1	1	1	1	1	1	1	1	1	1	1	1	1	1	1	1	1	1
14	S-00-01-017	-	Boulon	Bolt		1	1	1	1	1	1	1	1	1	1	1	1	1	1	1	1	1	1	1
15	S-01-01-108	-	Garde Poulie	Clutch Guard		1	1	1	1	1	1	1												
-	S-01-01-109	-	Garde Poulie	Clutch Guard									1	1	1	1	1	1	1	1	1	1	1	1
16	S-07-01-019	-	Support du volant	Handle Bar Yoke		1	1	1	1	1	1	1	1	1	1	1	1	1	1					
-	S-07-01-020	-	Support du volant	Handle Bar Yoke																1	1	1	1	1
17	S-01-01-110	-	Rondelle Formée	Forming Washer		1	1	1	1	1	1	1	1	1	1	1	1	1	1	1	1	1	1	1
18	S-00-05-001	-	Ressort	Spring		1	1	1	1	1	1	1	1	1	1	1	1	1	1	1	1	1	1	1
19	S-00-03-007	-	Ecrou	Nut		1	1	1	1	1	1	1	1	1	1	1	1	1	1	1	1	1	1	1
20	S-11-01-001	-	Siège assemblé	Seat ass.		1	1																	
-	S-11-01-002	-	Siège assemblé	Seat ass.				1	1	1	1	1	1	1	1	1	1	1	1					
-	S-11-01-003	-	Siège assemblé	Seat ass.																1	1	1	1	1
21	S-11-01-004	-	Dossier assemblé	Back Rest		1	1																	
-	S-11-01-005	-	Dossier assemblé	Back Rest				1	1	1	1	1	1	1	1	1	1	1	1					
-	S-11-01-006	-	Dossier assemblé	Back Rest																1	1	1	1	1
22	S-00-03-009	-	Ecrou	Nut		2	2	2	2	2	2	2	2	2	2	2	2	2	2	2	2	2	2	2
23	S-00-12-004	-	Rondelle	Flat Washer		2	2	2	2	2	2	2	2	2	2	2	2	2	2	2	2	2	2	2
24	S-00-13-001	123	Receptacle lumière	Tail light		1	1																	
-	S-71-01-001	-	Receptacle lumière	Tail light				1	1	1	1	1	1	1	1	1	1	1	1	1	1	1	1	1
25	S-00-13-015	129	Ampoule	Tail light bulb		2	2																	
-	S-00-13-016	-	Ampoule	Tail light bulb				2	2	2	2	2	2	2	2	2	2	2	2	2	2	2	2	2
26	S-00-01-015	-	Boulon	Bolt		2	2	2	2	2	2	2	2	2	2	2	2	2	2	2	2	2	2	2
27	S-00-13-017	124	Vitre lumière arrière	Tail light lens		1	1																	
-	S-71-01-002	-	Vitre lumière arrière gauche	Tail light lens L.H.				1	1	1	1	1	1	1	1	1	1	1	1	1	1	1	1	1
-	S-71-01-003	-	Vitre lumière arrière droite	Tail light lens R.H.				1	1	1	1	1	1	1	1	1	1	1	1	1	1	1	1	1
-	S-00-13-018	144	Lumière arrière complete	Tail light ass.		1	1																	
-	S-71-01-004	-	Lumière arrière complete	Tail light ass.				1	1	1	1	1	1	1	1	1	1	1	1	1	1	1	1	1
28	S-00-01-016	-	Boulon	Bolt		1	1	1	1	1	1	1	1	1	1	1	1	1	1	1	1	1	1	1
29	S-00-12-002	-	Rondelle	Flat Washer		3	3	3	3	3	3	3	3	3	3	3	3	3	3	3	3	3	3	3
30	S-00-03-007	-	Ecrou	Nut		3	3	3	3	3	3	3	3	3	3	3	3	3	3	3	3	3	3	3
31	S-00-05-001	-	Ressort	Spring		1	1	1	1	1	1	1	1	1	1	1	1	1	1	1	1	1	1	1
32	S-01-01-105	-	Barrure	Lock (Clutch Guard)		1	1	1	1	1	1	1	1	1	1	1	1	1	1	1	1	1	1	1
33	S-00-03-004	-	Ecrou	Nut		1	1	1	1	1	1	1	1	1	1	1	1	1	1	1	1	1	1	1
34	S-99-22-001	-	Bande adhésive	Strip (Perma-Stick)																				
35	S-01-01-087	-	Attache reservoir	Fuel Tank Holder		1	1	1	1	1	1	1	1	1	1	1	1	1	1	1	1	1	1	1
36	S-01-01-107	-	Moulure "Jiffy"	Trim "Jiffy"		1	1	1	1	1	1	1	1	1	1	1	1	1	1	1	1	1	1	1
37	S-14-01-006	-	Pare-Choc avant ass.	Front bumper ass.				1	1	1	1	1	1	1	1	1	1	1	1					
-	S-14-01-012	-	Pare-Choc avant ass.	Front bumper ass.																1	1	1	1	1
-	S-14-01-018	-	Pare-Choc avant ass.	Front bumper ass.		1	1																	
38	S-00-03-002	-	Ecrou	Nut		2	2	2	2	2	2	2	2	2	2	2	2	2	2	2	2	2	2	2
39	S-14-01-030	-	Rondelle	Flat washer		2	2	2	2	2	2	2	2	2	2	2	2	2	2	2	2	2	2	2
40	S-00-01-007	-	Boulon	Bolt		2	2	2	2	2	2	2	2	2	2	2	2	2	2	2	2	2	2	2
41	S-01-01-015	-	Chassis	Body		1	1																	
-	S-01-01-016	-	Chassis	Body				1	1	1	1													
-	S-01-01-017	-	Chassis	Body								1												
-	S-01-01-018	-	Chassis	Body									1	1					1					
-	S-01-01-019	-	Chassis	Body											1	1	1	1						
-	S-01-01-020	-	Chassis	Body																1	1	1	1	
-	S-01-01-021	-	Chassis	Body																				1
42	S-00-01-014	-	Boulon	Bolt		2	2	2	2	2	2	2	2	2	2	2	2	2	2	2	2	2	2	2
43	S-00-03-007	-	Ecrou	Nut		2	2	2	2	2	2	2	2	2	2	2	2	2	2	2	2	2	2	2
44	S-61-01-001	-	Tapis marche-pied droit	Foot Pad R.H.				1	1	1	1	1	1	1	1	1	1	1	1	1	1	1	1	1
-	S-61-01-002	-	Tapis marche-pied gauche	Foot Pad L.H.				1	1	1	1	1	1	1	1	1	1	1	1	1	1	1	1	1
45	S-00-19-005	-	Attache cabine	Hood Clamp				2	2	2	2	2	2	2	2	2	2	2	2	2	2	2	2	2
46	S-00-02-005	-	Rivet	Pop Rivet				4	4	4	4	4	4	4	4	4	4	4	4	4	4	4	4	4
47	S-05-01-013	-	Suspension complète	Suspension Ass.																1	1	1	1	1
48	S-05-01-005	470	Support intérieur	Internal support		3	3	3	3	3	3	3	3	3	3	3	3	3	3					
-	S-05-01-018	-	Support intérieur	Internal support																3	3	3	3	3
49	S-05-01-011	461	Suspension complète	Suspension ass.		3	3	3	3	3	3	3	3	3	3	3	3	3	3					
-	S-05-01-012	-	Suspension complète	Suspension ass.																3	3	3	3	3
50	S-00-01-005	467	Boulon	Bolt		6	6	6	6	6	6	6	6	6	6	6	6	6	6	8	8	8	8	8
51	S-00-01-006	464	Boulon	Bolt		12	12	12	12	12	12	12	12	12	12	12	12	12	12	14	14	14	14	14
52	S-00-12-001	468	Rondelle sécurité	Lock Washer		6	6	6	6	6	6	6	6	6	6	6	6	6	6	8	8	8	8	8
53	S-05-01-009	-	Arbre	Aluminum Shaft		3	3	3	3	3	3	3	3	3	3	3	3	3	3					
-	S-05-01-010	-	Arbre	Aluminum Shaft																4	4	4	4	4
54	S-00-19-001	463	Roue caoutchouc	Rubber wheel		12	12	12	12	12	12	12	12	12	12	12	12	12	12	14	14	14	14	14
55	S-05-01-008	462	Support Extérieur	External Support		3	3	3	3	3	3	3	3	3	3	3	3	3	3					
-	S-05-01-015	-	Support Extérieur	External Support																4	4	4	4	4
56	S-65-01-011	465	Ressort Droit	Suspension spring R.H.		3	3	3	3	3	3	3	3	3	3	3	3	3	3	4	4	4	4	4
57	S-65-01-002	466	Ressort gauche	Suspension spring L.H.		3	3	3	3	3	3	3	3	3	3	3	3	3	3	4	4	4	4	4
58	S-03-01-003	460	Chenille	Track		1	1	1	1	1	1	1	1	1	1	1	1	1	1					
-	S-03-01-004	-	Chenille	Track																1	1	1	1	1

CHASSIS

BODY

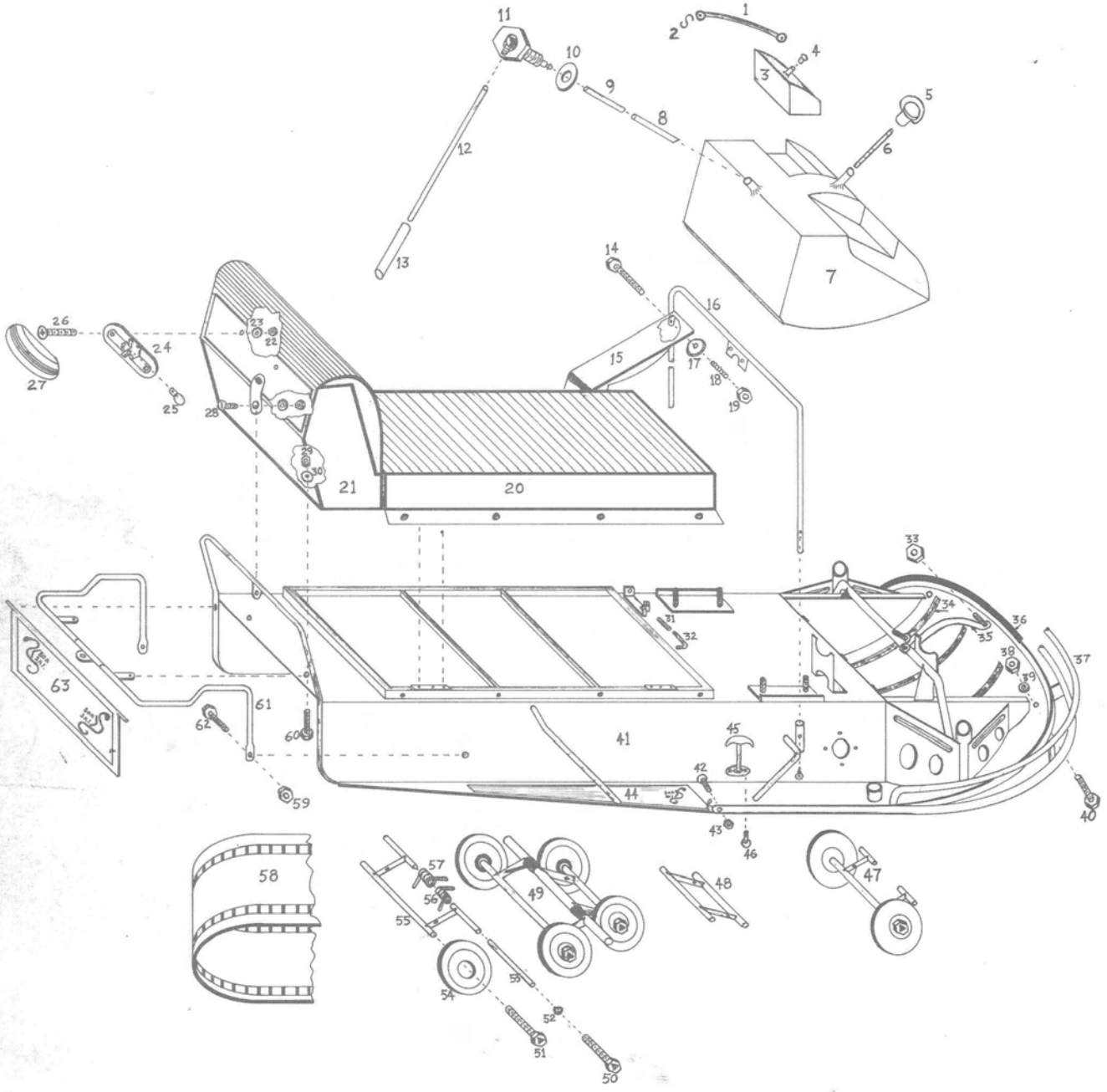

NO. ILLUS.	NEW PART NO. NOUVEAU	OLD PART NO. ANCIEN	CHASSIS	BODY	MOD.	MARK I 292	MARK I 295	MARK II 292	MARK II 292 E	MARK II 295	MARK II 295 E	MARK II 338	MARK II 340	MARK II 340 E	MARK II 438	MARK II 438 E	MARK II 493	MARK II 493 E	MARK II 634	COBRA 438	COBRA 438 E	COBRA 493	COBRA 493 E	COBRA 634 E
			DESCRIPTION																					
59	S-00-03-007	-	Ecrou	Nut				2	2	2	2	2	2	2	2	2	2	2	2	2	2	2	2	2
60	S-00-01-017	-	Boulon	Bolt		2	2	2	2	2	2	2	2	2	2	2	2	2	2	2	2	2	2	2
61	S-14-01-020	152	Pare-choc arrière	Rear Bumper				1	1	1	1	1	1	1	1	1	1	1	1					
-	S-14-01-021	-	Pare-choc arrière	Rear Bumper																1	1	1	1	1
62	S-00-01-018	-	Boulon	Bolt				2	2	2	2	2	2	2	2	2	2	2	2	2	2	2	2	2
63	S-01-01-099	168	Garde-neige	Snow Flap		1	1	1	1	1	1	1	1	1	1	1	1	1	1					
-	S-01-01-100	-	Garde-neige	Snow Flap																1	1	1	1	1

LORSQUE VOUS COMMANDEZ DES PIECES DE RECHANGE, VEUILLEZ TOUJOURS INDIQUER:

1. Le numéro de la pièce indiqué dans cette liste.
2. La description de la pièce.
3. Le numéro de modèle au complet.

IMPORTANT

Cette liste de pièces de rechange possède une valaur réelle, car elle vous permet de vous procurer à tout moment les pièces de rechange appropriées. Aussi, vous conseillons-nous de la conserver en lieu sûr, avec vos papiers importants.

Pour obtenir ces pièces, prière de vous adresser à votre distributeur.

WHEN ORDERING REPAIR PARTS ALWAYS GIVE THE FOLLOWING INFORMATION:

1. The Part Number in the list.
2. The Description in the list.
3. The complete Model Number.

IMPORTANT

This list is valuable. It will assure your being able to obtain proper service parts at any time. We suggest you keep it with other valuable papers.

Please order these parts from your local distributor.